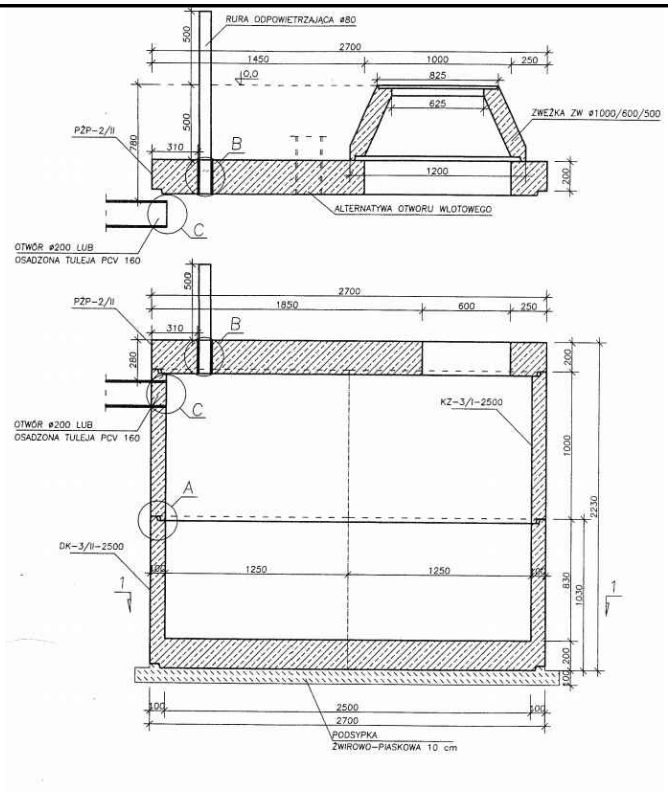

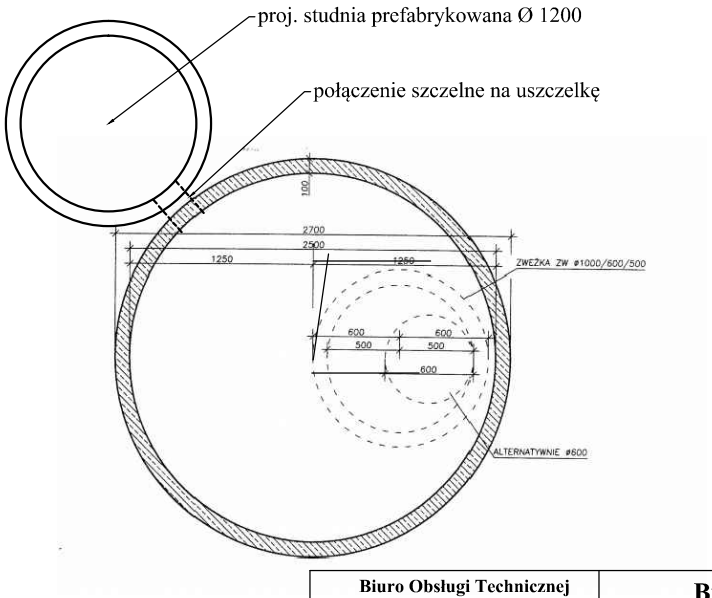

Biuro Obsługi Technicznej SEWI	**Biuro Obsługi Technicznej "SEWI"** 45-231 Opole, ul. Oleska 117 e-mail: botsewi@op.pl, www.botsewi.pl tel. 77/550 60 85, 602 779 951, 696 177 470	
Temat opracowania:	**PROJEKT WYKONAWCZY** **MODERNIZACJI SKWERKU MIEJSKIEGO PRZY DOMU KULTURY W OZIMKU**	
Temat rysunku:	**Studnia prefabrykowana.**	
Inwestor:	**Gmina Ozimek**	Skala: 1:50
BRANŻA DROGOWA: OPRACOWAŁ: **- Adrian Adamowicz** PROJEKTANT: **- inż. Sebastian Raudzis** **nr upr. OPL/0283/PWOD/06** SPRAWDZAJĄCY: **- mgr inż. Sebastian Wilisowski** **nr upr. OPL/0286/POOD/06**	Podpisy:	Data: marzec 2013 r. Rysunek nr: **5** **nr zadania: III/2/2013**