Biuro Obsługi Technicznej

„SEWI"

e-mail: botsewi@op.pl, www.botsewi.pl

METRYKA PROJEKTU

TEMAT:

Projekt wykonawczy przebudowy ulicy Rzecznej w Krasiejowie

LOKALIZACJA:

Krasiejów, ul. Rzeczna

INWESTOR:

Gmina Ozimek.

BRANŻA:

Drogowa.

Oświadczam, że niniejszy projekt został sporządzony zgodnie z obowiązującymi przepisami oraz zasadami wiedzy technicznej.

OPRACOWAŁ:

- mgr inż Dawid Zielonka

PROJEKTANT:

- mgr inż. Sebastian Wilisowski
nr upr OPL/0286/POOD/06

ZAWARTOŚĆ OPRACOWANIA:

1) Opis techniczny,
2) Plan orientacyjny,
3) Projekt zagospodarowania terenu,
4) Przekroje i szczegóły konstrukcyjne,
5) Profil podłużny.

Data opracowania: lipiec 2012 r.
nr zadania: V/9/2012

Siedziba: 45-268 Opole ul. Grota Roweckiego 4D/7;
Adres do korespondencji, biuro: 45-231 Opole ul. Oleska 117;
NIP 754-249-82-47; REGON 531565567;
tel. 077 550-60-85, fax. 077 550-63-40, tel. kom. 602 779 951, 696 177 470.

OPIS TECHNICZNY

1. Podstawa opracowania.

- Rozporządzenie MTiGM w sprawie warunków technicznych, jakim powinny odpowiadać drogi publiczne i ich usytuowanie (Dz. U. Nr 43 poz. 430 z 1999 r. z późn. zm.),
- Ustawa z dnia 21.05.1985 r. - „o drogach publicznych" (t.j. Dz. U. Nr 19 poz. 115 z 2007 r. z późn. zm.),
- Ustawa z dnia 07.07.1994 - „Prawo budowlane" (Dz. U. Nr 89 z 1994 r. z późn. zm.),
- „Nawierzchnie asfaltowe na drogach krajowych WT-2 2010 Wymagania techniczne",
- Ustawa z dnia 16.04. 2004 r o wyrobach budowlanych Dz. U. Nr 92 poz. 881
- Mapy zasadnicza w skali l:1000,
- Inwentaryzacja urządzeń wykonana przez projektanta.

2. Zakres opracowania.

Zakres opracowania obejmuje przebudowę drogi gminnej ul. Rzecznej do granicy działki drogi wojewódzkiej Nr 463 ul. Zamoście w m. Krasiejów.

3. Opis stanu istniejącego.

Obecnie droga gminna posiada zniszczoną nawierzchnię z licznymi wybojami i nierównościami. Badania makroskopowe gruntu wykazują, że droga w przeszłości była tłuczniowa (tłuczeń wapienny). Z biegiem lat i pod wpływem warunków atmosferycznych tłuczeń się zlasował.

4. Opis stanu projektowanego

Projektowane parametry przebudowywanej drogi gminnej kategorii D (dojazdowej):

- prędkość projektowa 40 km/h,
- szerokość podstawowa jezdni 3,00 m,
- szerokość w miejscach mijanek – 5,50 m,
- długość mijanek 22,00 i 25,00 m (na łuku i na włączeniu do drogi wojewódzkiej),
- szerokość poboczy do 0,50 m,

Ponieważ istniejąca konstrukcja nawierzchni drogi gminnej utraciła podstawowe parametry techniczne drogi klasy D. W związku z czym należy wykorytować i wymienić konstrukcję z dostosowaniem do rzędnych profilu podłużnego.

Włączenie drogi gminnej do drogi wojewódzkiej wg odrębnego opracowania (ZDW w Opolu). W miejscach mijanki na łuku zastosować skosy 1:2.

Przewiduje się wykonywania zjazdów do posesji przyległych z kostki betonowej. Zjazdy ograniczone będą krawężnikiem betonowym 15×30×100 na ławie betonowej z oporem, krawężnik należy wykonać na równi z projektowaną nawierzchnią zjazdu. Połączenie zjazdów z nawierzchnią ul. Rzecznej wykonać za pośrednictwem krawężników najazdowych 15×22×100. Przewiduje się frezowanie istniejącej nawierzchni jezdni asfaltowej oraz wyrównanie warstwą asfaltu gr. 4 cm (wg rys nr 1 i 3) na dł. 121 m.

Pochylenie poboczy wynosi 6 % w kierunku terenu przyległego. Do wykonania poboczy użyć tłucznia o uziarnieniu 0-31,5 mm gr. 8 cm.

5. Konstrukcja nawierzchni.

jezdni:

- w-wa ścieralna z betonu asfaltowego AC11S – gr. 4 cm,
- w-wa wiążąca z betonu asfaltowego AC11W – gr. 4 cm,
- podbudowa z mieszanki bazaltowej lub granitowej 0/31,5 mm – gr. 25 cm,
- w-wa odsączając - odcinająca z pospółki 0-20 mm – gr. 15 cm.

zjazu:

- betonowa kostka drobnowymiarowa, – gr. 8 cm,
- podsypka cem. - piaskowa 0 – 3 mm, – gr. 3 cm,
- podbudowa z mieszanki bazaltowej lub granitowej 0/31,5 mm – gr. 25 cm,
- w-wa odsączając - odcinająca z pospółki 0-20 mm – gr. 15 cm.

6. Dane techniczne obiektu budowlanego charakteryzujące wpływ obiektu budowlanego na środowisko i jego wykorzystywanie oraz na zdrowie ludzi i obiekty sąsiednie pod względem.

Zapotrzebowania i jakość wody oraz ilości, jakości i sposobu odprowadzania ścieków.

Woda opadowa i roztopowa odprowadzana będzie powierzchniowo do projektowanej kanalizacji deszczowej oraz do rowu.

Emisja zanieczyszczeń gazowych, w tym zapachów, pyłowych i pylnych, z podaniem ich rodzaju, ilości i rozprzestrzeniania się.

Nie dotyczy

Rodzaju i wytwarzania odpadów.

Nie dotyczy

Emisja hałasu oraz wibracji, a także promieniowania w szczególności jonizującego pola elektromagnetycznego i innych zakłóceń z podaniem odpowiednich parametrów tych czynników i zasięgu rozprzestrzeniania się.

Przebudowa drogi nie będzie powodowała emisji hałasu przekraczającego poziomy dopuszczalne na terenach normowanych.

Wpływ obiektu budowlanego na istniejący drzewostan, powierzchnię ziemi w tym glebę, wody powierzchniowe i podziemne.

Teren zieleni zahumusować i obsiać trawą na szer. 1 m poza pobocze.

Przyjęte w projekcie rozwiązania przestrzenne, funkcjonalne i techniczne ograniczają i eliminują wpływ obiektu budowlanego na środowisko przyrodnicze, zdrowie ludzi i inne obiekty budowlane.

7. Dane informujące czy działka lub teren, na którym jest projektowany obiekt budowlany są wpisane do rejestru zabytków oraz czy podlegają ochronie na podstawie miejscowego planu zagospodarowania przestrzennego.

Nie dotyczy.

8. Wpływ eksploatacji górniczej na działkę lub teren zamierzenia budowlanego.

Nie dotyczy.

9. Zieleń.

Teren zieleni zahumusować i obsiać trawą na szer. 1 m poza pobocze.

10. Urządzenia i obiekty obce.

Przewiduje się regulacje wysokościową istniejących urządzeń obcych do rzędnych projektowanej nawierzchni

11. Odwodnienie.

Woda deszczowa i roztopowa odprowadzona będzie powierzchniowo na przyległy teren.

12. Informacje dodatkowe.

Do budowy należy użyć materiały posiadające stosowne aprobaty techniczne oraz świadectwa dopuszczenia do stosowania w budownictwie drogowym i sanitarnym (zgodnie z ustawą o wyrobach budowlanych).

Projektowane rozwiązania pokazano na rysunkach szczegółowych.

Integralną częścią opracowania są specyfikacje techniczne wykonania i odbioru robót.

13.Organizacja ruchu.

Niniejsze opracowanie nie obejmuje wykonania projektu organizacji ruchu na czas robót.

Projekt stałej organizacji ruchu – nie zachodzi potrzeba wykonania.

14. Roboty przygotowawcze.

Przed rozpoczęciem robót należy:

- zapoznać się z planszą zbiorczą uzbrojenia,
- przeprowadzić kontrolę terenu celem wyznaczenia ewentualnych kolizji z niezinwentaryzowanym uzbrojeniem podziemnym,
- zlecić jednostce wykonawstwa geodezyjnego oznakowanie punktów osnowy geodezyjnej celem zabezpieczenia przed zniszczeniem w czasie robót,
- wytyczyć oraz w sposób trwały i widoczny oznakować w terenie lokalizację projektowanych obiektów. Prace te powinny zostać wykonane przez służby geodezyjne.
- teren budowy zabezpieczyć przed osobami postronnymi oraz widocznie oznakować,
- powiadomić właścicieli istniejącego uzbrojenia terenu i właścicieli działek o terminie rozpoczęcia robót,
- oznakować teren prac w pasie drogowym.

Roboty należy wykonywać zgodnie z obowiązującymi normami i przepisami oraz sztuką budowlaną.

OPRACOWAŁ:
- mgr inż. Dawid Zielonka

PROJEKTANT:

-mgr inż. Sebastian Wilisowski
nr upr. OPL/0286/POOD/06

PLAN ORIENTACYJNY

1:10 000

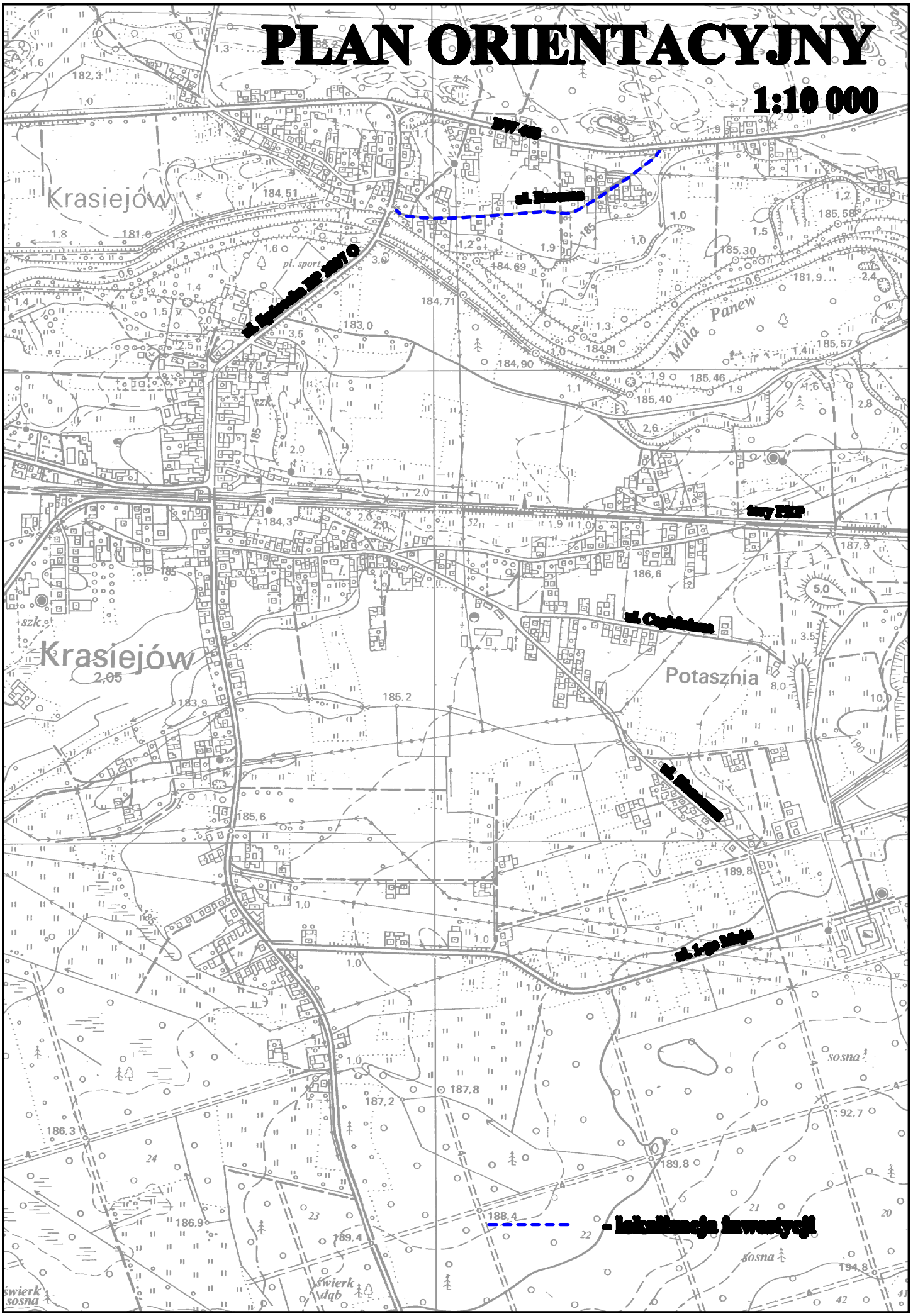

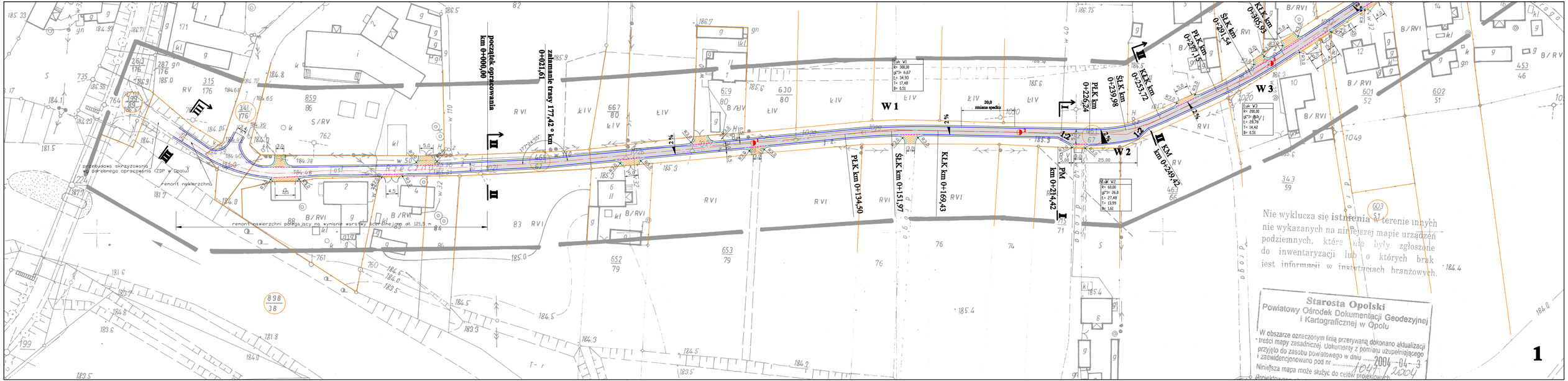
początek opracowania
km 0+000,00
załamanie trasy 177,42 ° km
0+021,61
W 1
W 2
W 3
PŁK km 0+134,50
ŚŁK km 0+151,97
KŁK km 0+169,43
PM
km 0+214,42
PŁK km
0+226,24
ŚŁK km
0+239,98
KŁK km
0+253,72
KM
km 0+249,42
PŁK km
0+271,15
ŚŁK km
0+291,54
KŁK km
0+305,93
20,0
zmiana spadku
remont nawierzchni
Nie wyklucza się istnienia w terenie innych nie wykazanych na niniejszej mapie urządzeń podziemnych, które nie były zgłoszone do inwentaryzacji lub o których brak jest informacji w instytucjach branżowych.
Starosta Opolski
Powiatowy Ośrodek Dokumentacji Geodezyjnej i Kartograficznej w Opolu
W obszarze oznaczonym linią przerywaną dokonano aktualizacji treści mapy zasadniczej. Dokumenty z pomiaru uzupełniającego przyjęto do zasobu powiatowego w dniu 2004-04-3 i zaewidencjonowano pod nr 1047/2004
Niniejsza mapa może służyć do celów projektowych
1

LEGENDA:

-proj. krawędź drogi,

-istn. krawędź drogi,

-proj. krawężnik betonowy najazdowy 15×22×100,

-proj. krawężnik betonowy 15×30×100,

-proj. nawierzchnia asfaltowa przebudowywana

-proj. nawierzchnia asfaltowa remontowana

-proj. nawierzchnia z kostki betonowej

-granica działki

krawędź drogi wojewódzkiej km 0+468,08

koniec opracowania km 0+463,42

rozbudowa drogi wojewódzkiej wg odrębnego opracowania (ZDW w Opolu)

załamanie trasy 3° km 0+437,95

początek poszerzenia km 0+431,37

KŁK km 0+403,53

SŁK km 0+389,81

PŁK km 0+376,09

W 5

W 4

Łuk W5

R=	7,00
g[°]=	42
Ł=	5,15
T=	2,7
B=	0,5

Łuk W4

R=	300,00
g[°]=	5,0
Ł=	27,44
T=	13,73
B=	0,31

Biuro Obsługi Technicznej SEWI

Biuro Obsługi Technicznej "SEWI"
45-268 Opole, ul. Grota Roweckiego 4D/7
e-mail: botsewi@op.pl, www.botsewi.pl
tel. 77/550 60 85, 602 779 951, 696 177 470

Temat opracowania: Projekt wykonawczy przebudowy ulicy Rzecznej w Krasiejowie

Temat rysunku: **Projekt zagospodarowania terenu**

Inwestor: Gmina Ozimek

Skala: 1:500

Podpis:

Data: lipiec 2012 r.

BRANŻA DROGOWA:
OPRACOWAŁ:
- mgr inż. Dawid Zielonka
PROJEKTANT:
- mgr inż. Sebastian Wilkowski
nr upr OPL/0206/POOD/06

Rysunek nr: 1

nr zadania: V/9/2012

Przekrój I - I

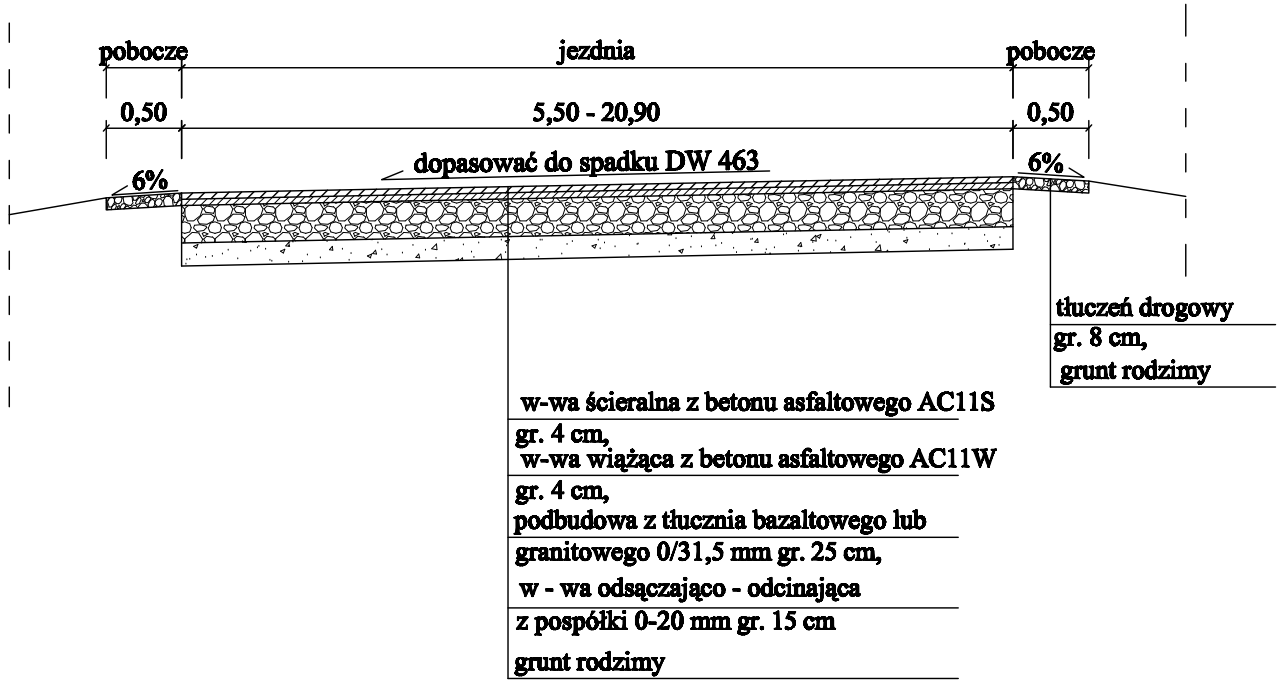

Przekrój II - II

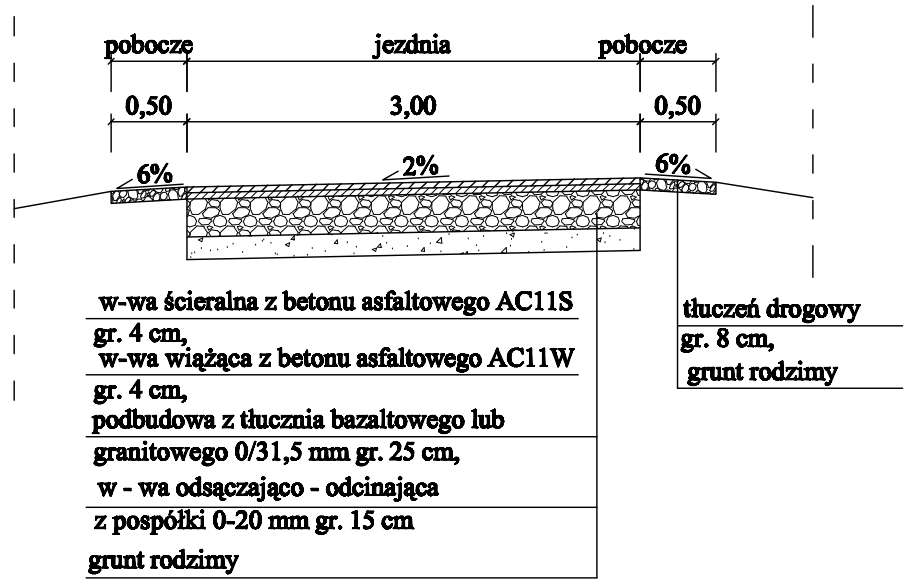

Przekrój połączenia remontowanej drogi z drogą projektowaną

Skala 1:50

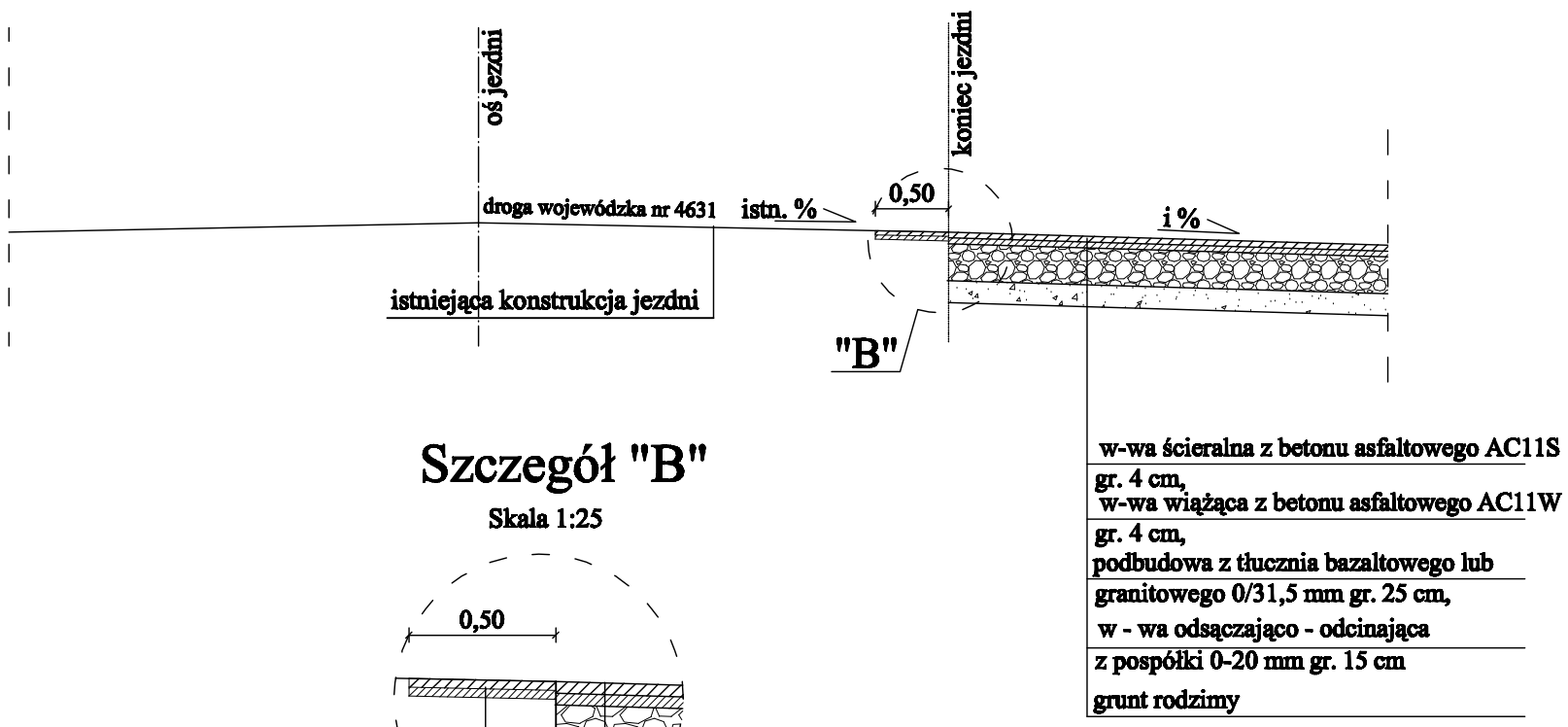

i % - wg profilu podłużnego

Szczegół "B"

Skala 1:25

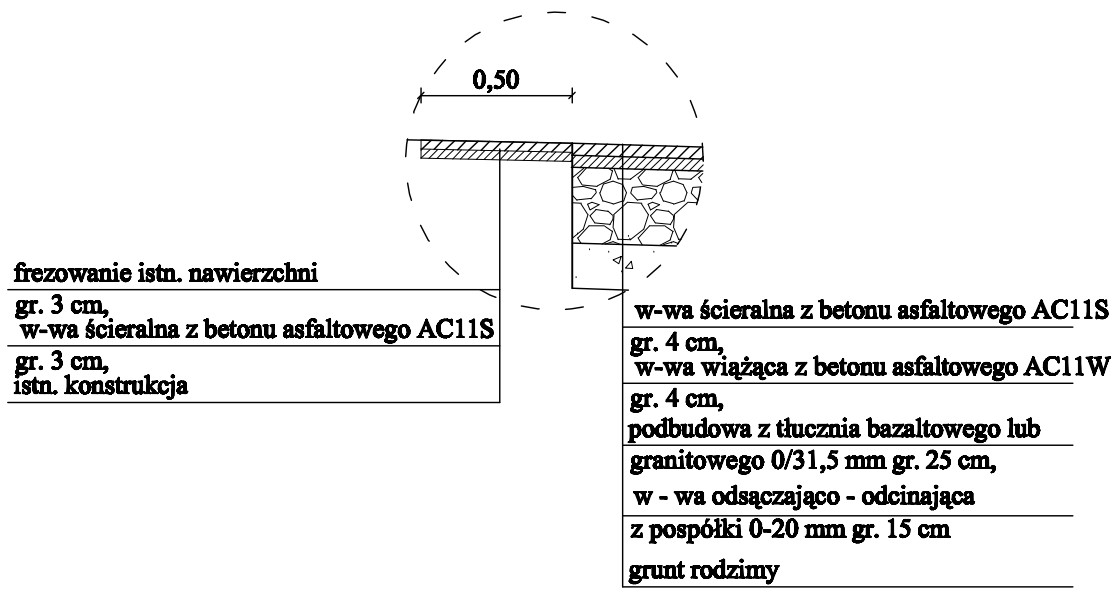

Biuro Obsługi Technicznej SEWI	**Biuro Obsługi Technicznej "SEWI"** 45-268 Opole, ul. Grota Roweckiego 4D/7 e-mail: botsewi@op.pl, www.botsewi.pl tel. 77/550 60 85, 602 779 951, 696 177 470	
Temat opracowania:	Projekt wykonawczy przebudowy ulicy Rzecznej w Krasiejowie	
Temat rysunku:	**Przekroje i szczegóły konstrukcyjne**	
Inwestor:	Gmina Ozimek	**Skala:** 1:50
BRANŻA DROGOWA: OPRACOWAŁ: - mgr inż. Dawid Zielonka PROJEKTANT: - mgr inż. Sebastian Wilisowski nr upr OPL/0286/POOD/06	**Podpis:**	Data: lipiec 2012 r. **Rysunek nr:** **2** nr zadania: V/9/2012

Przekrój III - III

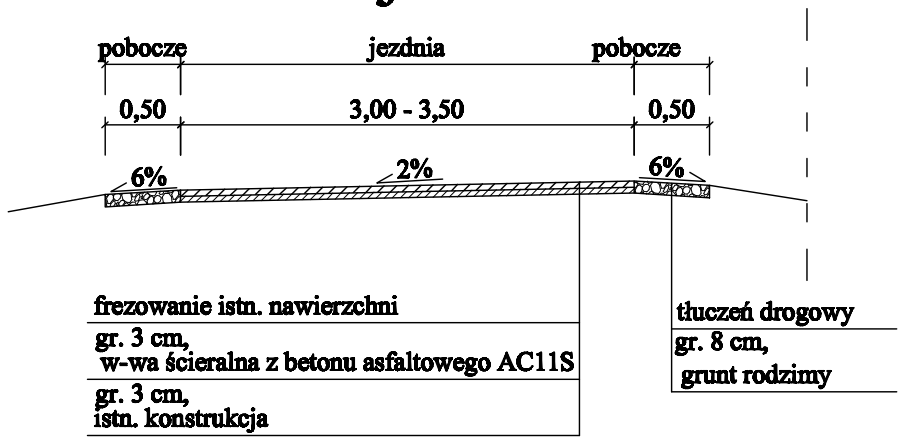

Przekrój IV - IV

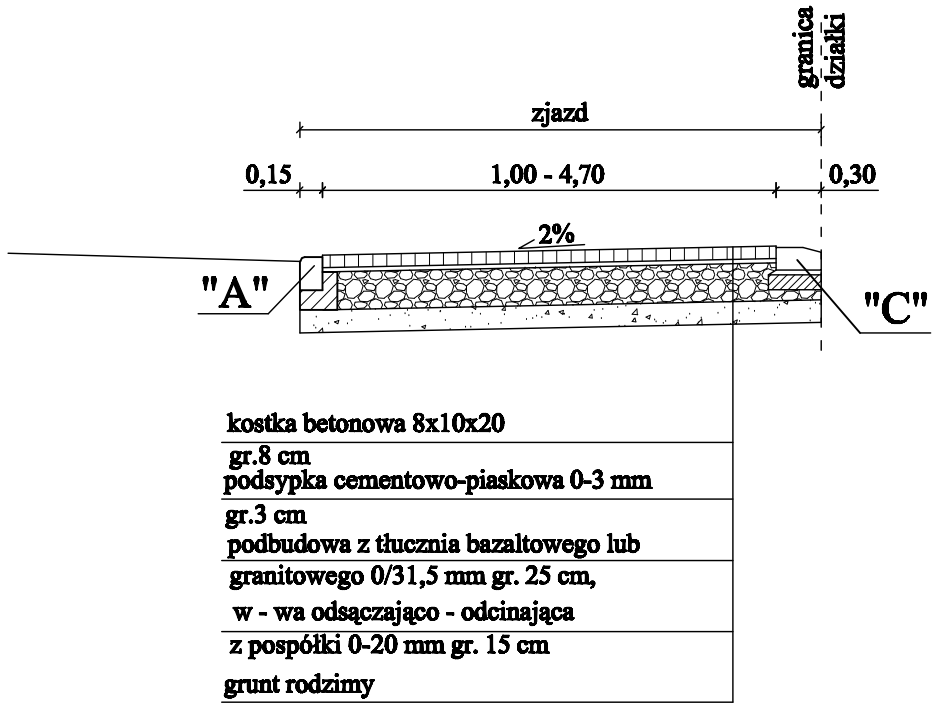

Szczegół "A"

Skala 1:25

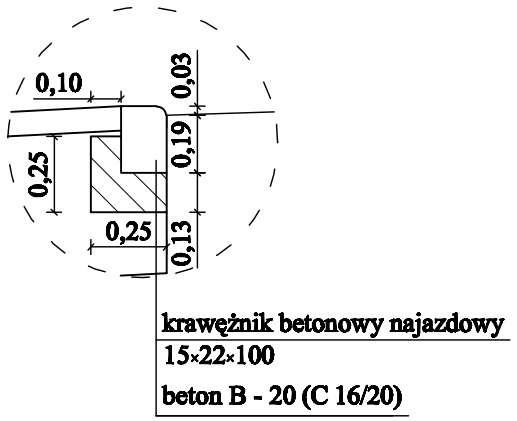

Szczegół "C"

skala 1:25

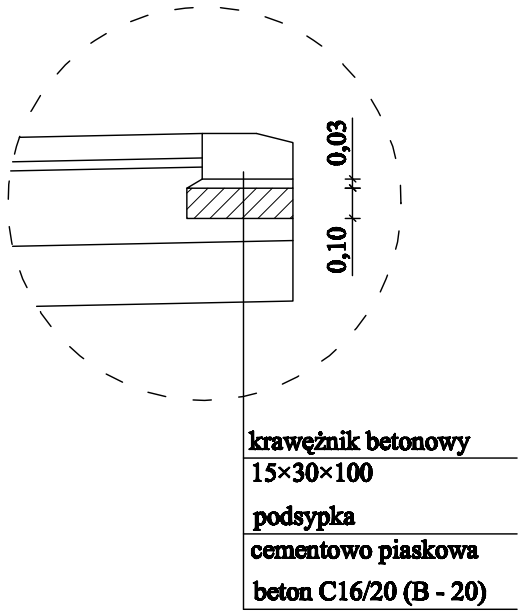

Biuro Obsługi Technicznej SEWI	**Biuro Obsługi Technicznej "SEWI"** 45-268 Opole, ul. Grota Roweckiego 4D/7 e-mail: botsewi@op.pl, www.botsewi.pl tel. 77/550 60 85, 602 779 951, 696 177 470	
Temat opracowania:	Projekt wykonawczy przebudowy ulicy Rzecznej w Krasiejowie	
Temat rysunku:	**Przekroje i szczegóły konstrukcyjne**	
Inwestor:	Gmina Ozimek	**Skala:** 1:50
BRANŻA DROGOWA: OPRACOWAŁ: - mgr inż. Dawid Zielonka PROJEKTANT: - mgr inż. Sebastian Wilisowski nr upr OPL/0286/POOD/06	**Podpis:**	Data: lipiec 2012 r.
		Rysunek nr: **3** nr zadania: V/9/2012

Skala pionowa 1:50
Skala poziona 1:500

PP=181,00

wg odrębnego opracowania

0,00 | 0,07 | 0,06 | 0,03 | -0,01 | -0,07 | 0,01 | 0,05 | 0,05 | -0,02 | (186,63) | 0,00 | -0,04 | 0,01 | 0,02 | 0,07

początek opracowania | Zjazd | Zjazd | Zjazd | Zjazd | początek mijanki | Zjazd | koniec mijanki | Zjazd | Zjazd | Zjazd | Zjazd | Zjazd | Zjazd | Zjazd | Zjazd | koniec opracowania - granica dzielnicy | Skrzyżowanie z drogą wojewódzką nr 463 | koniec opracowania

RZĘDNE NIWELETY: 185,30 | 185,52 | 185,75 | 185,97 | 185,98 | 185,99 | 185,96 | 185,90 | 185,84 | 185,85 | 185,86 | 185,97 | 186,13 | 186,55 | 186,61 | 186,62 | 186,62 | 186,56 | 186,46 | 186,33 | 186,22 | 186,21 | 186,21 | 186,24 | 186,47 | 186,52 | 186,63 | 186,82 | 186,97

ELEMENTY NIWELETY:
- I=0,570% L=118,00m
- R=500,00 T=3,14 B=0,01
- I=-0,128% L=110,53m
- R=750,00 T=3,08 B=0,01
- I=0,692% L=38,81m
- I=1,145% L=37,02m
- R=1000,00 T=6,65 B=0,02
- I=-0,185% L=31,10m
- I=-0,574% L=56,36m
- R=850,00 T=6,05 B=0,02
- I=0,848% L=26,70m
- R=100,00 T=2,41 B=0,01
- I=-5,728% L=5,60m

RZĘDNE TERENU: 185,30 | 185,45 | 185,69 | 185,95 | 185,97 | 185,97 | 185,84 | 185,92 | 186,08 | 186,63 | 186,56 | 186,50 | 186,32 | 186,19 | 186,45 | 186,86 | 186,95 | 186,97 | 185,97

ELEMENTY TRASY W PLANIE:
- L= 121,99
- R=300,00 L=34,93 T=17,48 B=0,51
- L= 66,12
- R=60,00 L=27,48 T=13,99 B=1,61
- L= 23,43
- R=200,00 L=29,78 T=14,42 B=0,51
- L= 23,43
- R=300,00 L=27,44 T=13,73 B=0,31
- L=64,55

ODLEGŁOŚCI: 0,00 | 39,34 | 53,48 | 78,79 | 88,38 | 96,96 | 116,00 | 211,14 | 213,13 | 214,28 | 247,73 | 258,97 | 289,67 | 314,42 | 322,10 | 362,96 | 365,95 | 367,99 | 416,97 | 419,42 | 456,26 | 479,78 | 496,83 | 510,61 | 515,88 | 516,49 | 523,45 | 528,25 | 530,10 | 544,00 | 549,20 | 561,28 | 578,22 | 579,89 | 619 | 619,56 | 624,45 | 625,62 | 631,13 | 631,63 | 658,55 | 661,99 | 662,62 | 663,42 | 664,78 | 668,88 | 671,82

KILOMETRY I HEKTOMETRY: 0 | 0 | 1 | 2 | 3 | 4

Biuro Obsługi Technicznej "SEWI" 45-268 Opole, ul. Grota Roweckiego 4D/7 e-mail: bozewi@op.pl, www.bozewi.pl tel. 77/550 60 85, 602 779 951, 696 177 470	
Temat opracowania:	Projekt wykonawczy przebudowy ulicy Rzeczna w Kraśnjowie
Temat rysunku:	**Profil podłużny**
Inwestor:	Gmina Ozimek
Podpisy	Skala: 1:50/500
BRANŻA DROGOWA: OPRACOWAŁ: - mgr inż. Dariusz Dziuba PROJECTANT: - mgr inż. Sebastian Wilkowski w spr OPLASIM/PODIM	Data: Sjlpo 2012 r.
	Rysunek nr: **4**
	nr zadania: V/9/2012